9884839 / A-31512/10
9880927 / A-31512

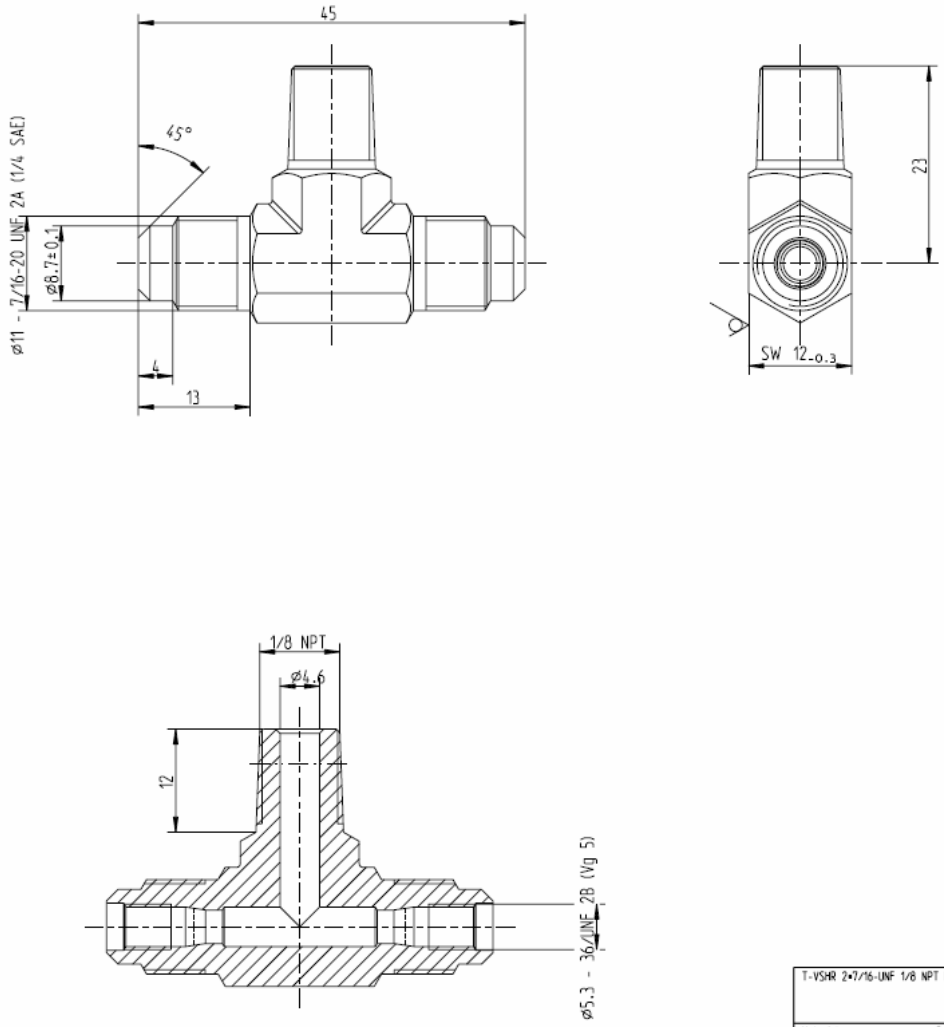

All rights as well as rights to register patents and other property rights reserved.
Any reproduction or disclosure only with authorization from REFCO.
Alle Rechte sowie Rechte zur Anmeldung von Patenten und anderen Schutzrechten vorbehalten.
Vervielfältigung und Weitergabe nur mit Genehmigung durch REFCO.

16:24 05.03.2008
Freigabe-02

REVISION	
05.03.08	01

created/erstellt 05.03.2008 GRUNDEK

grat frei

T-VSHR 2×7/16-UNF 1/8 NPT MS A-31512-01

Boerdel T-Verschraubung

Material	Cu Zn 39 Pb 3 2.0401 DIN 17672	Scale 2:1	drawn/gez. 05.03.08 GRUNDEK	Drwg-No. / S-Nr.	
			check/gepr.	Reference	Sheet / Blatt 1 / 1
Blank Rohteil		Nom.Size NG		000 00 0 0 0	

Surface texture/Oberfloeche ISO 1302						Tol. ISO 2768 - mK 0.5 ...6	>6 ...30	>30 ...120	>120 ...400	Check dimension Pruefmaß	ISO 13715	Toler. ISO 8015	Unit Einheit [mm]	Refco Manufacturing Ltd. CH-6285 HITZKIRCH Tel +41 41 919 72 82
R_z in µm	-	63	16	4	1	±0.1	±0.2	±0.3	±0.5					

Frame/TR1 A3: 13.09.2013

REFCO Manufacturing Ltd.
Industriestrasse 11
CH-6285 Hitzkrich (Switzerland)

Telefon **+41 41 919 72 82**
Telefax **+41 41 919 72 83**
info@refco.ch www.refco.ch

HVAC/R
Service Products